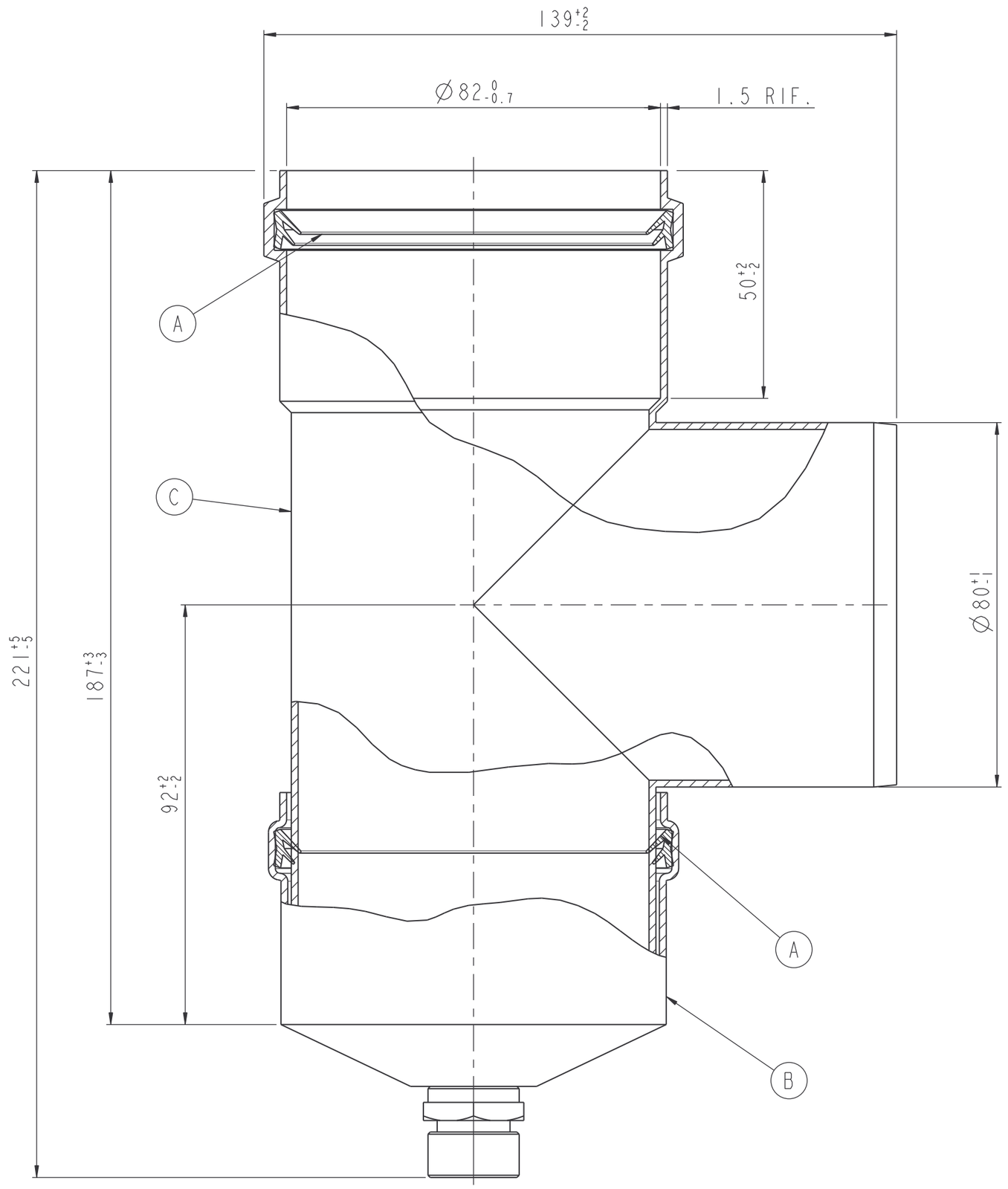

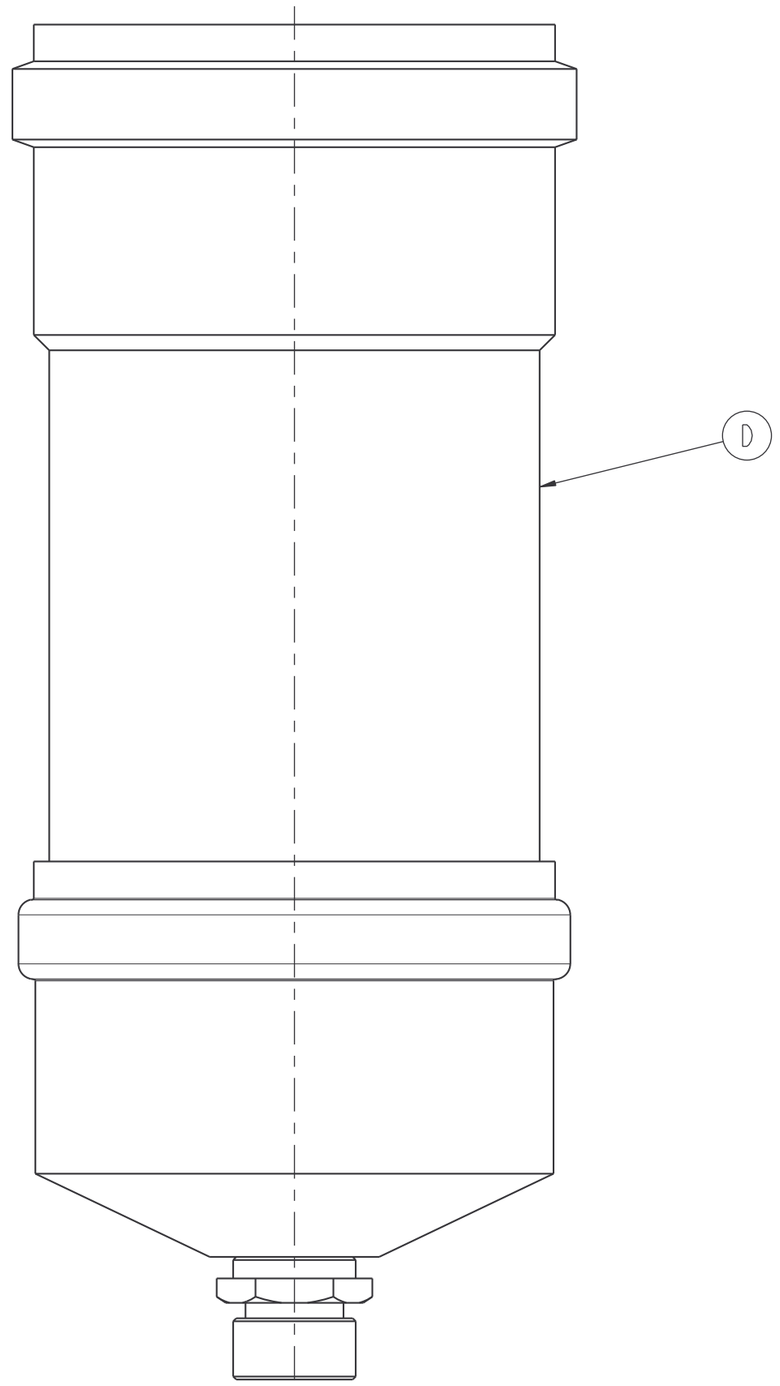

NOTA BENE: DISEGNO SCATOLA NON IN SCALA

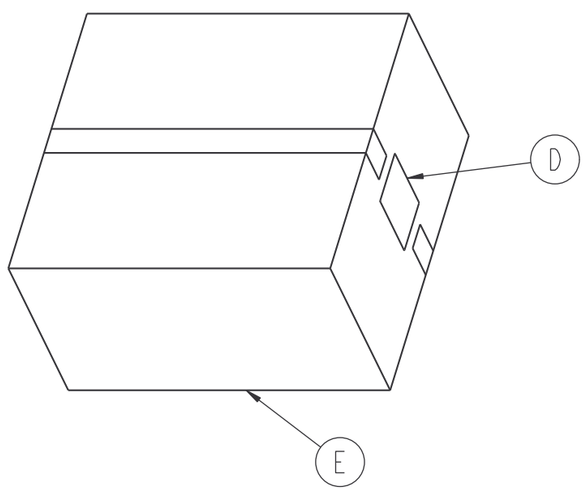

POS.	Q.TA'	UNITA' MISURA	COD. ARTICOLO	DESCRIZIONE	MATERIALE
/	1/216	PZ.	88888840	PALLET 80x120 LEGGERO_LN	LEGNO
/	1/647	PZ.	34600001	NASTRO IN PPL 50x132 AVANA	PPL
E	1	PZ.	34130027	SCATOLA	CARTONE A ONDA
D	1	PZ.	521140100	ETICH.x TEE SCAR.COND.80 STAND	TRANSFER PERMANENTE
C	1	PZ.	511812190	TEE AL Ø80 FMM PRESS. RAL 9003	/
B	1	PZ.	511812180	TAPPO AL TEE Ø80 ASS. RAL 9003	/
A	2	PZ.	422001830	O-RING DOPP. LABBRO d.80 SILICONE	SILICONE ROSSO 60

APPROV.							
CONTROLL.							
DISEGN.	19/05/10						
EMISSIONE (REV.0.0)	DATA	FIRMA	REV.	DESCRIZIONE MODIFICA	DATA	RED.	CONTR.	APPR.

S.r.l. a socio unico

SCALA: 1 : 1

QUOTE SENZA IND. DI TOLLERANZA: GRADO DI PRECISIONE MEDIO UNI EN 22768 - m

MATERIALE: /

TRATT. TERMICO E/O SUPERF.: /

DESCRIZIONE: TEE AL Ø80 FMM + RC

COD. ARTICOLO: /

COD. DISEGNO: /