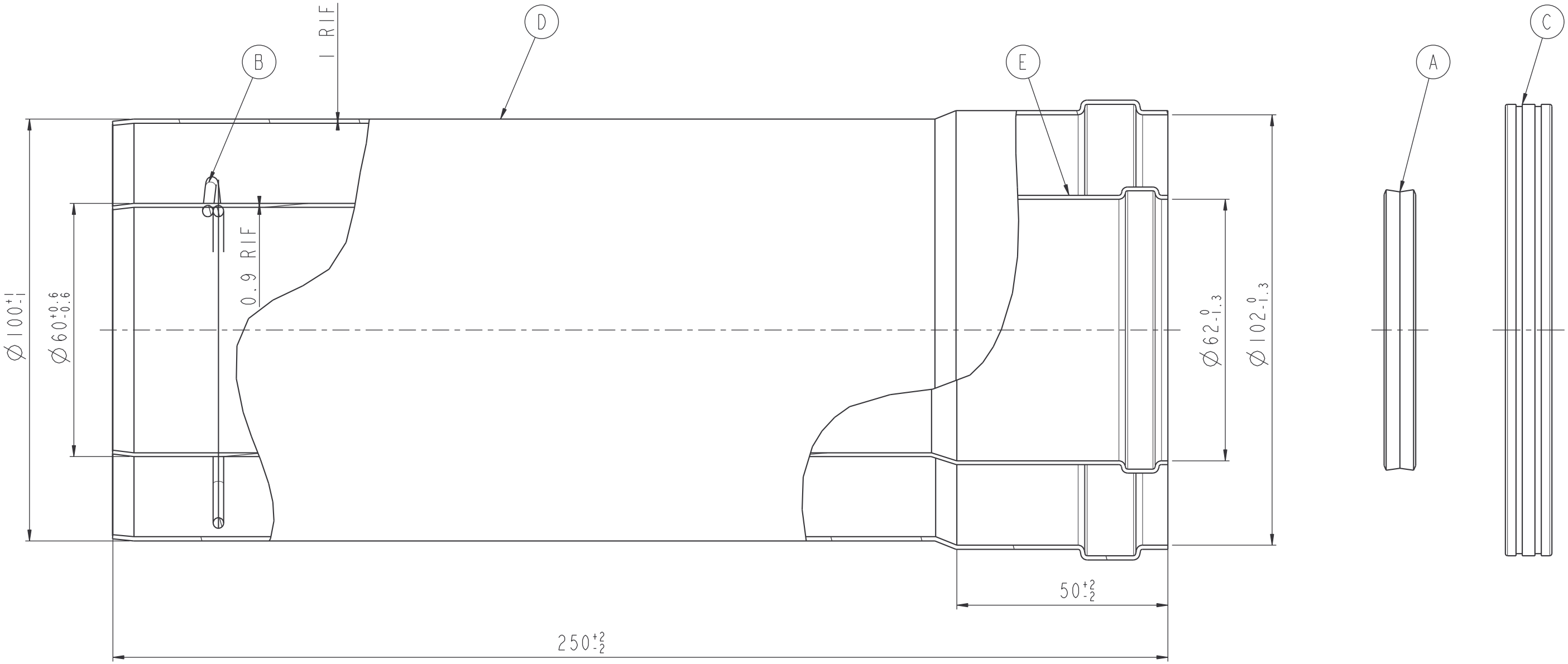

N.B.: I PARTICOLARI "A-B" SONO INSERITI
NELL'IMBALLO IN UNA BUSTA DI PLASTICA

N.B.: IL DISEGNO DELLA SCATOLA NON E' IN SCALA

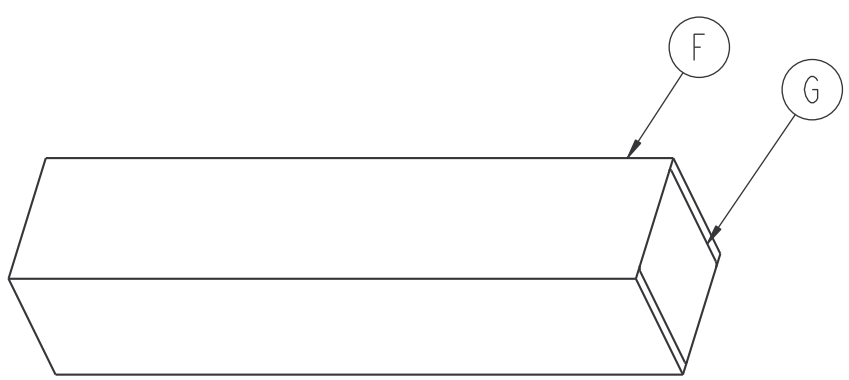

POS.	Q.TA'	UNITA' MISURA	COD. ARTICOLO	DESCRIZIONE	MATERIALE
/	1/1075	PZ.	34600007	NASTRO IN PLP 50x660 AVANA	PLP
/	1/216	PZ.	88888840	PALLET IN LEGNO 80x120	LEGNO
G	1	PZ.	521139530	ETICHETTA	/
F	1	PZ.	341301891	SCATOLA 11x31.5x11 Fustellata	CARTONE A ONDA
E	1	PZ.	521131470	TUBO d.60x250 MF ORL	ALLUMINIO UNI 6060 09/10 T5 45:55
D	1	PZ.	511811450	TUBO AL Ø100x250 MF ORL 9016	/
C	1	PZ.	422001950	O-RING d.100 DOP. LABBRO EPDM OMOL.	EPDM EN 14241-1:2005 E - Classe T140 W2 K2 1
B	1	PZ.	411001801	MOLLA TRIANGOLARE x KIT 60/100	C72 ZN. - 25/10 STEEL
A	1	PZ.	42200150	O-RING DOPP. LABBRO d.60 SILIC.	SILICONE ROSSO 60

APPROV.								
CONTROLL.								
DISEGN.	04/04/07							
EMISSIONE (REV.0.0)	DATA	FIRMA	REV.	DESCRIZIONE MODIFICA	DATA	RED.	CONTR.	APPR.

IN 2 S.r.l. a socio unico

SCALA: 1 : 1

QUOTE SENZA IND. DI TOLLERANZA: GRADO DI PRECISIONE MEDIO UNI EN 22768 - m

MATERIALE: /

TRATT. TERMICO E/O SUPERF.: /

DESCRIZIONE: PROLUNGA Ø60/100 Al/Al MF 1=250

COD. ARTICOLO:

COD. DISEGNO: